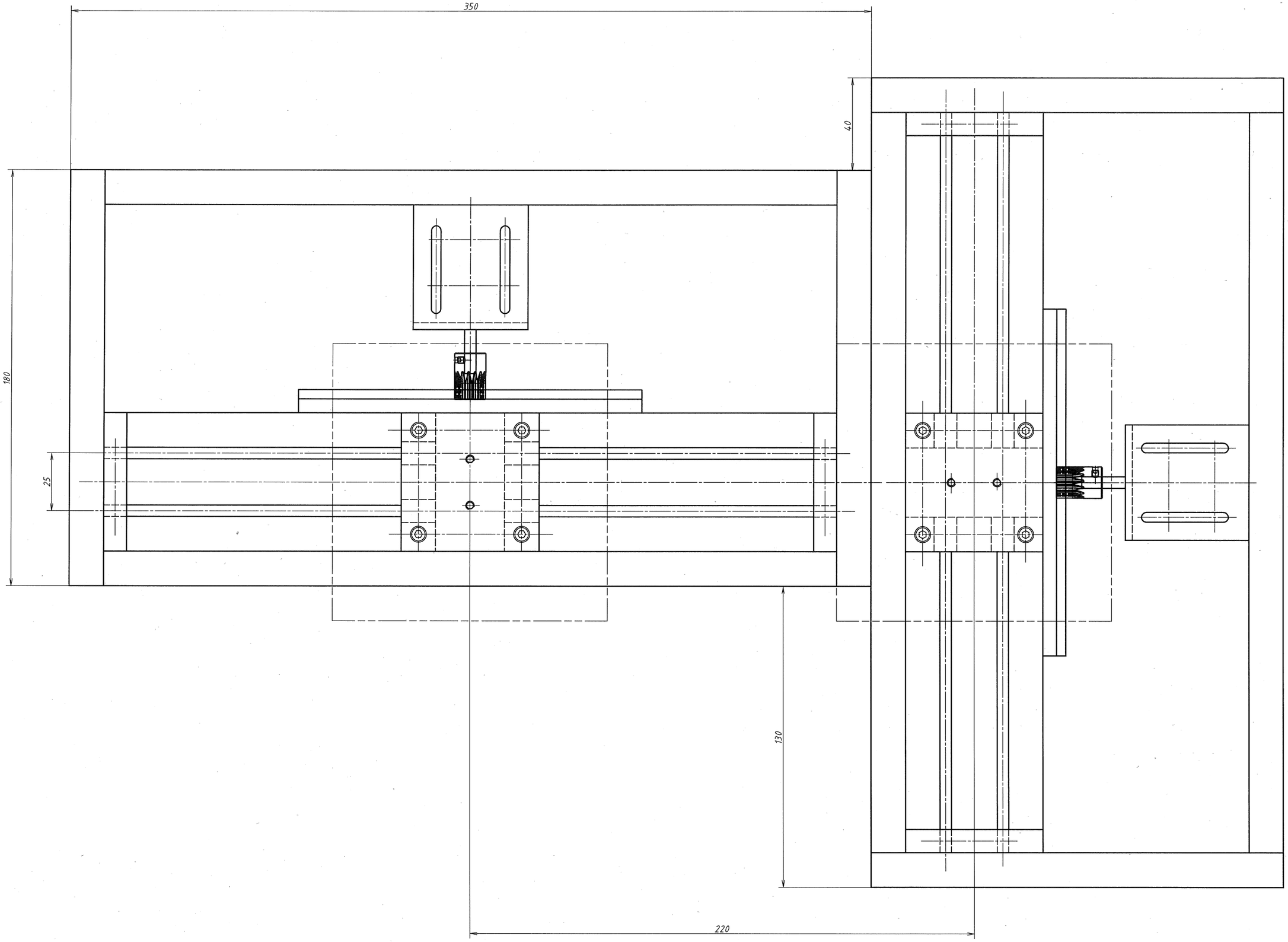
350
40
180
25
130
220

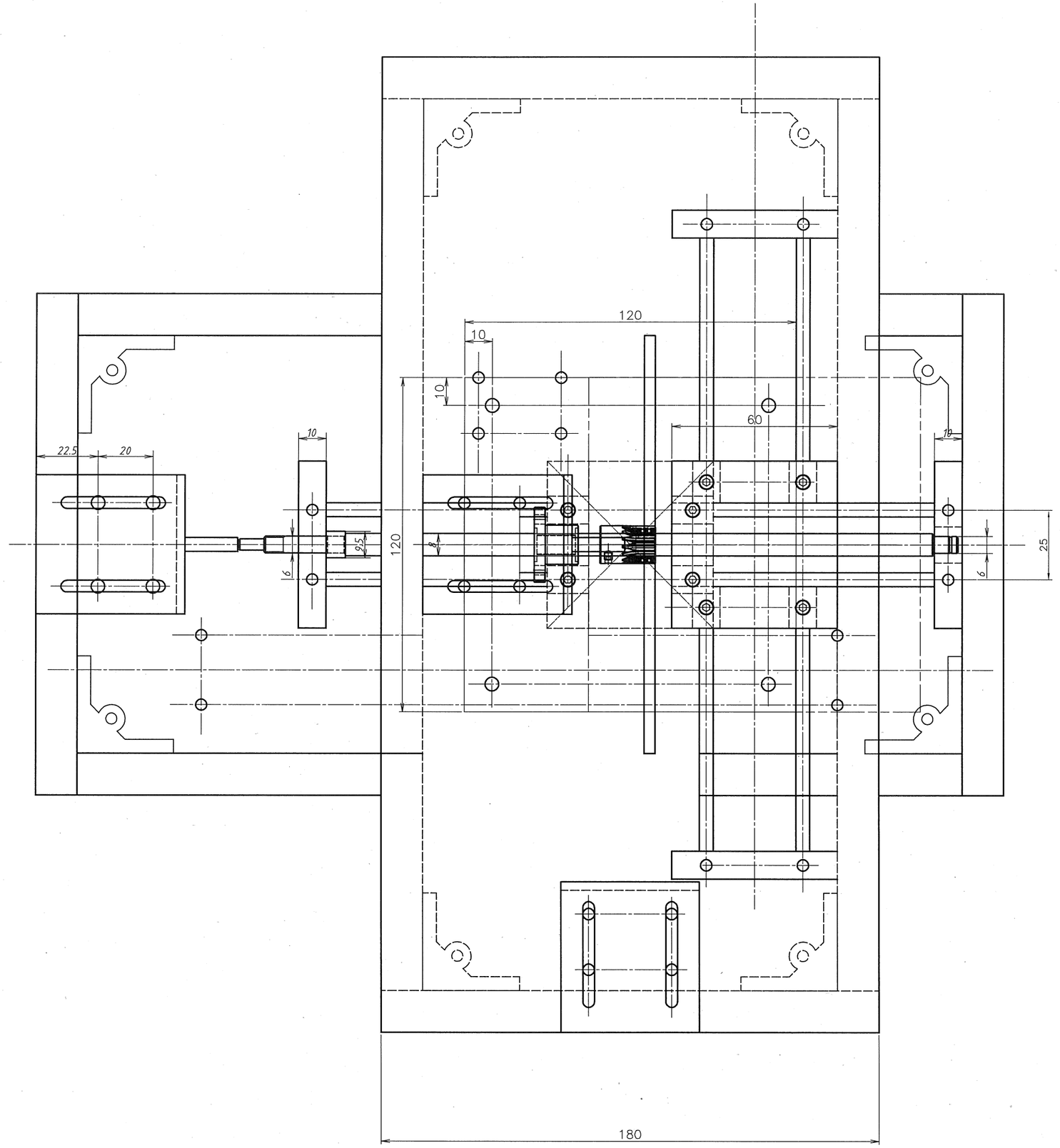
120
10
10
60
10
22.5
20
10
9.5
6
120
8
25
6
180

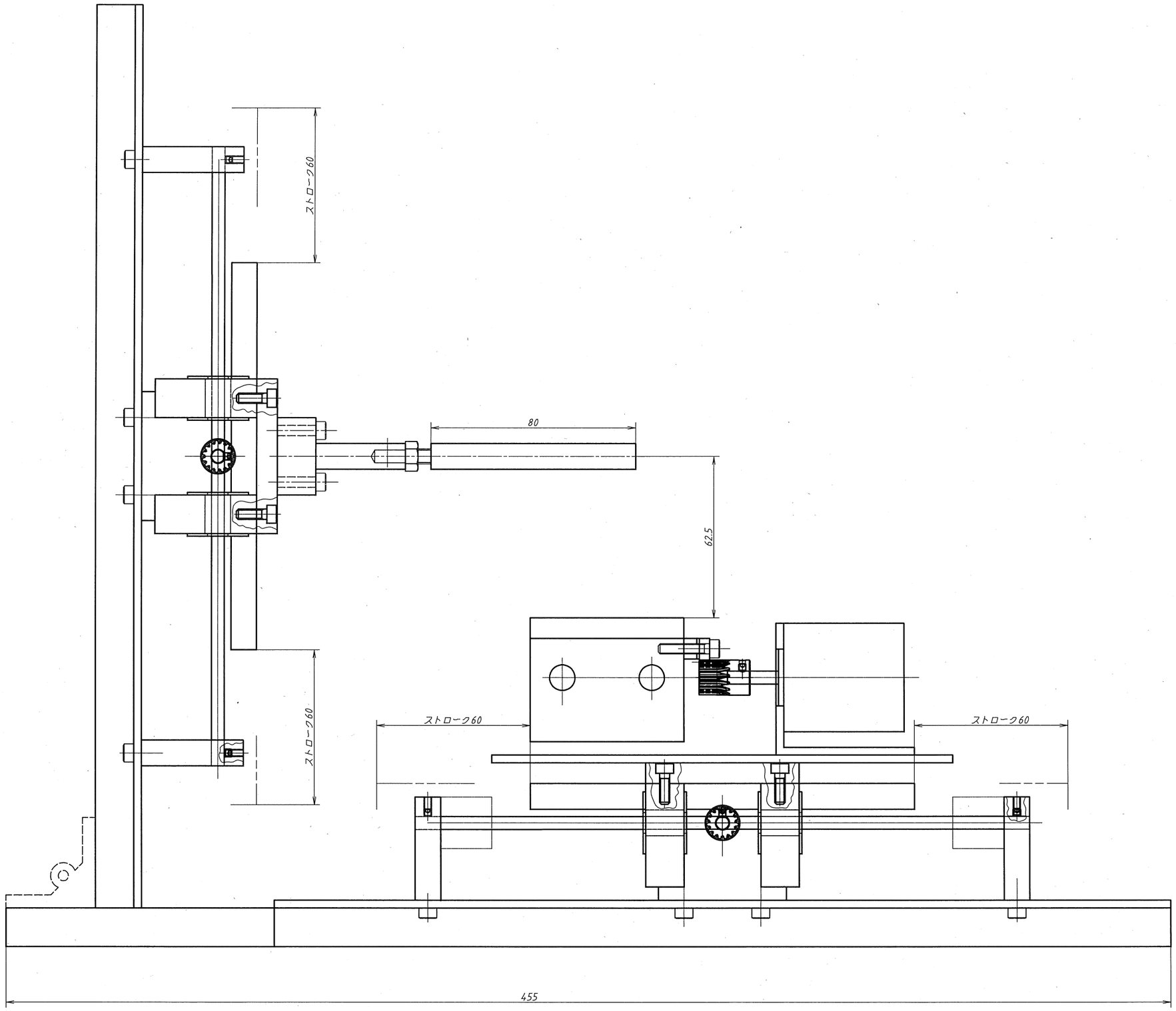
ストローク60
80
62.5
ストローク60
ストローク60
ストローク60
455

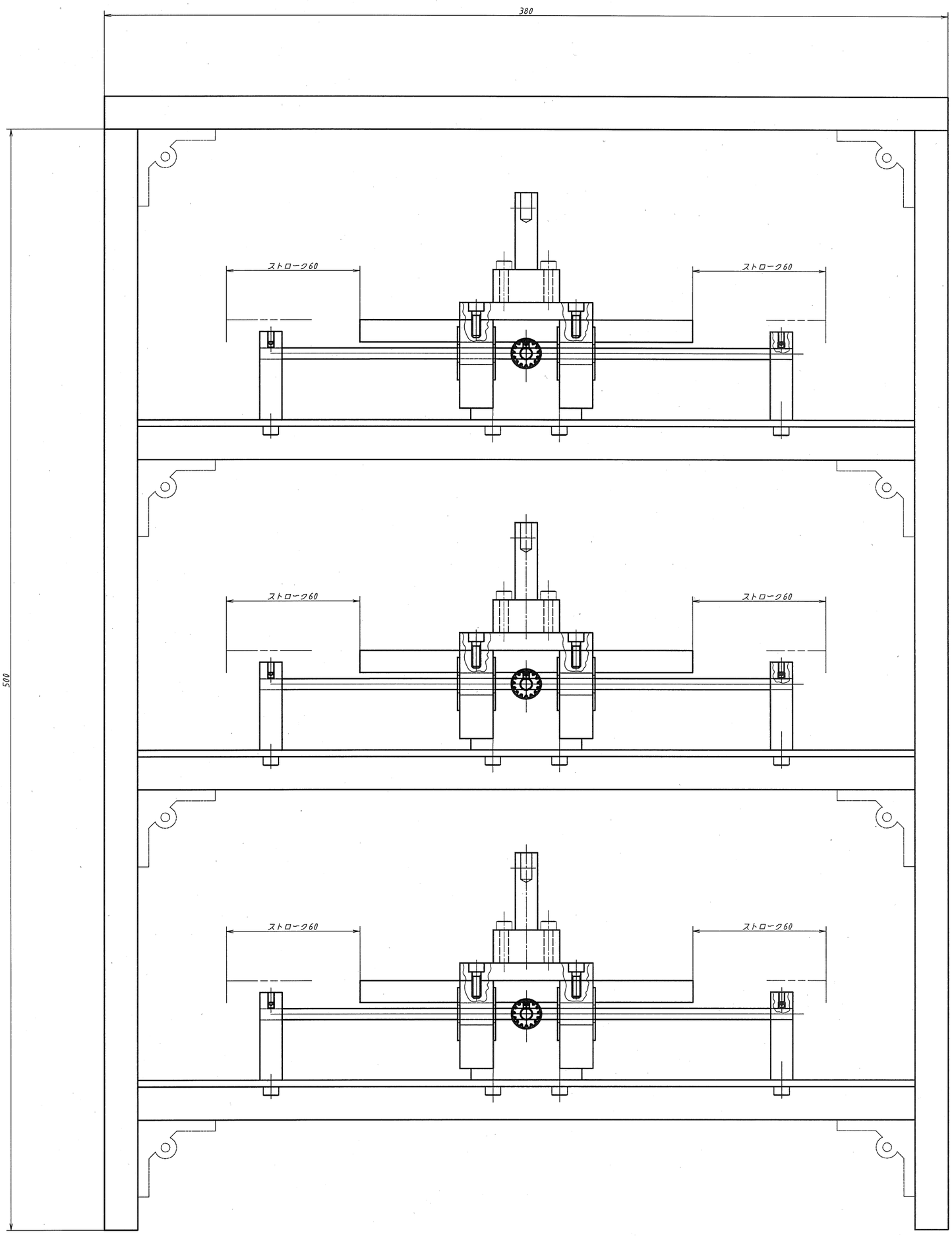
380
500
ストローク60
ストローク60
ストローク60
ストローク60
ストローク60
ストローク60